Bremszange DH 020 MKM

RINGSPANN®

handbetätigt – handgelüftet durch Zugkabel

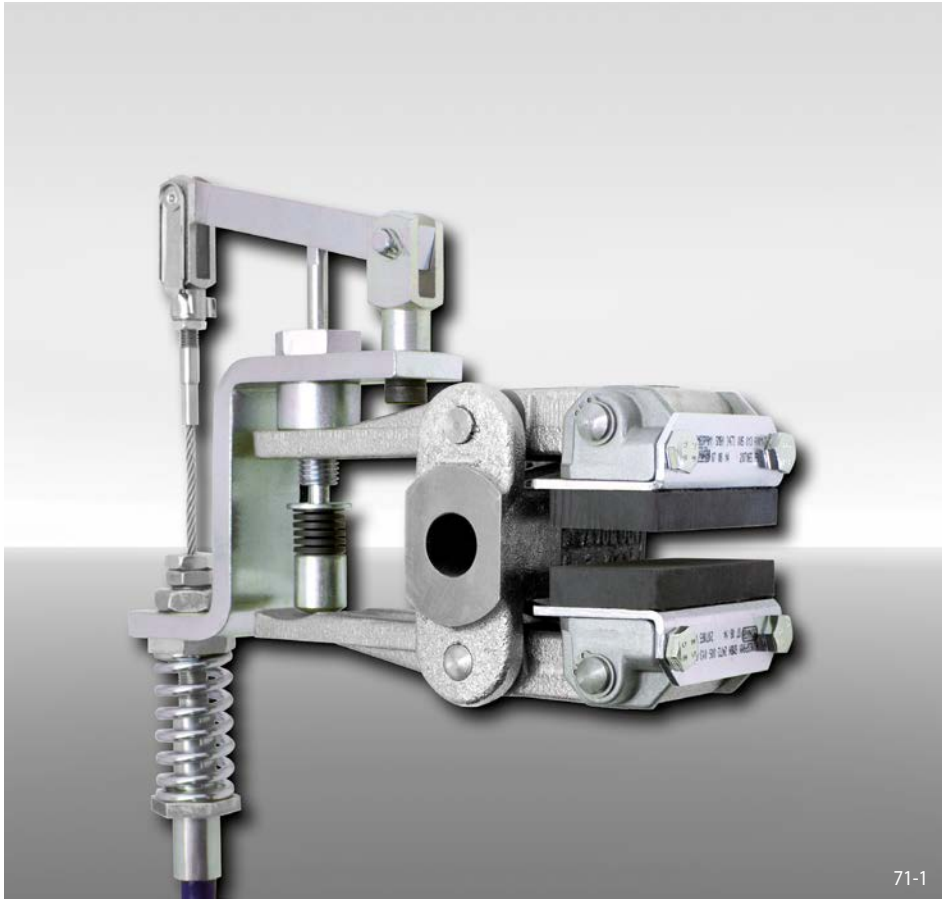

Eigenschaften

	Code
Bremszange	D
Befestigung an der Maschine rechtwinklig zur Bremsscheibe	H
Rahmengröße 020	020
Handbetätigt	M
Handgelüftet	K
Manuelle Nachstellung bei Reibklotzverschleiß	M
Druckbolzen mit Federspeicher 730	730
Lage des Zugkabelanbaus rechts oder links kann beim Einbau durch Umdrehen der Bremse bestimmt werden	U
Für Bremsscheibendicke 12,5 mm	12

Bestellbeispiel

Bremszange DH 020 MKM, Druckbolzen 730, Lage des Zugkabelanbaus rechts oder links möglich, Bremsscheibendicke 12,5 mm:

DH 020 MKM - 730 U - 12

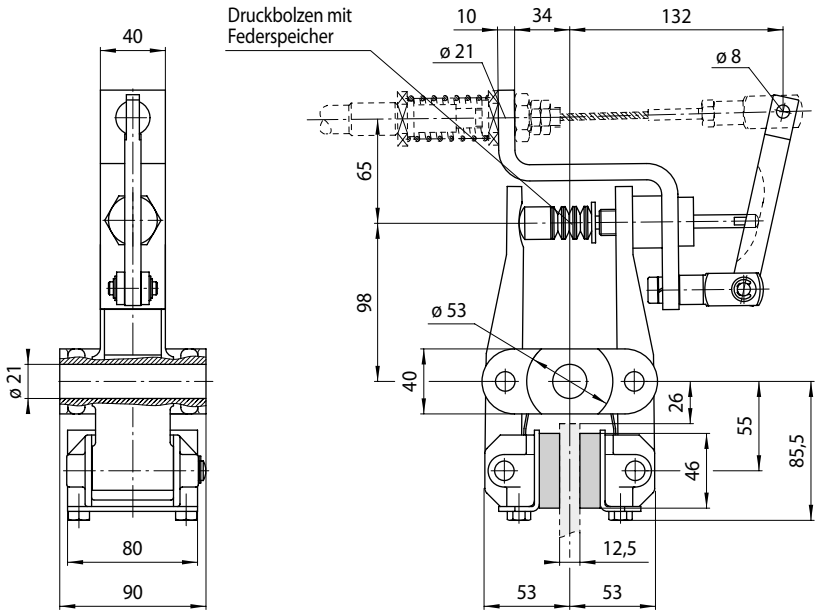

Maße in Klammern ergeben sich bei maximaler Reibklotzabnutzung.

71-2

Technische Daten

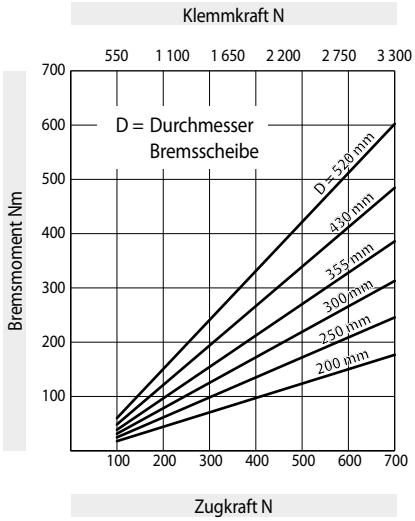

Den im Diagramm angegebenen Bremsmomenten liegt ein theoretischer Reibwert von 0,4 zugrunde.

Gewicht: 5,1 kg

Zubehör

Die Bremszange ist komplett montiert mit RCS® Zugkabel und Handbremshebel lieferbar. Hierzu benötigen wir die Angabe der Kabellänge.

Weitere Informationen zu RCS® Zugkabel und Handbremshebel siehe Seite 197.

Der Druckbolzen mit Federspeicher kompensiert den Reibklotzverschleiß während des Bremsvorgangs.